Nhận 31/10/2025 (A Tài ký nhận)

VĂN PHÒNG ĐĂNG KÝ ĐẤT ĐAI
THÀNH PHỐ ĐÀ NẴNG
PHÒNG ĐO ĐẠC BẢN ĐỒ

CỘNG HÒA XÃ HỘI CHỦ NGHĨA VIỆT NAM
Độc lập - Tự do - Hạnh phúc

BIÊN BẢN NIÊM YẾT

Danh sách người có đất trong ranh giới dự án, chủ sở hữu tài sản gắn liền với đất, người có quyền lợi và nghĩa vụ liên quan

Căn cứ Nghị quyết số 61/2024/NQ-HĐND ngày 13 tháng 12 năm 2024 của HĐND thành phố Quy định trình tự, thủ tục thực hiện việc điều tra, khảo sát đo đạc, kiểm đếm, xác minh nguồn gốc đất, tài sản gắn liền với đất trước khi cơ quan nhà nước có thẩm quyền ban hành thông báo thu hồi đất để thực hiện một số dự án trên địa bàn thành phố Đà Nẵng;

Ủy ban nhân dân xã Hòa Vang phối hợp với Văn phòng đăng ký đất đai TP Đà Nẵng và Ban QLDA – ĐTXD các công trình giao thông và nông nghiệp lập danh sách người có đất trong ranh giới Dự án "**Kè chống sạt lở khẩn cấp tại vị trí xung yếu các tuyến sông trên địa bàn thành phố Đà Nẵng**" *(Các thửa bị vướng về ranh giới và vắng chủ tại khu vực xã Hòa Vang)* gồm:

STT	Người có đất và tài sản trong ranh giới dự án	Địa chỉ	Số tờ	Số thửa	Tổng diện tích (m2)	Diện tích thu hồi (m2)	Ghi chú
1	UBND xã Hòa Vang, Người sản xuất: Nguyễn Thị Hạnh	Thôn Túy Loan Đông 2	18	1	1665.8	400.3	Người sản xuất không hợp tác
2	UBND xã Hòa Vang, Người sản xuất: Nguyễn Thị Hạnh	Thôn Túy Loan Đông 2	18	31	1303.6	81.7	Người sản xuất không hợp tác
3	UBND xã Hòa Vang, Người sản xuất: Đặng Công Lộc	Thôn Túy Loan Đông 2	18	645	801.8	314.0	Người sản xuất không hợp tác

Đà Nẵng, ngày 23 tháng 10 năm 2025

Đại diện BQLDA
KT. GIÁM ĐỐC
PHÓ GIÁM ĐỐC
BAN QUẢN LÝ ĐẦU TƯ XÂY DỰNG CÁC CÔNG TRÌNH GIAO THÔNG VÀ NÔNG NGHIỆP ĐÀ NẴNG
Trần Duy Anh

Người lập danh sách
(Ký, ghi rõ họ tên)

Phạm Phước Minh

Đại diện UBND Xã Hòa Vang

Đại diện địa phương

Nguyễn Đình Tuyến

VĂN PHÒNG ĐĂNG KÝ ĐẤT ĐAI
THÀNH PHỐ ĐÀ NẴNG
PHÒNG ĐO ĐẠC BẢN ĐỒ

CỘNG HÒA XÃ HỘI CHỦ NGHĨA VIỆT NAM
Độc lập - Tự do - Hạnh phúc

BIÊN BẢN NIÊM YẾT

Danh sách người có đất trong ranh giới dự án, chủ sở hữu tài sản gắn liền với đất, người có quyền lợi và nghĩa vụ liên quan

Căn cứ Nghị quyết số 61/2024/NQ-HĐND ngày 13 tháng 12 năm 2024 của HĐND thành phố Quy định trình tự, thủ tục thực hiện việc điều tra, khảo sát đo đạc, kiểm đếm, xác minh nguồn gốc đất, tài sản gắn liền với đất trước khi cơ quan nhà nước có thẩm quyền ban hành thông báo thu hồi đất để thực hiện một số dự án trên địa bàn thành phố Đà Nẵng;

Ủy ban nhân dân xã Hòa Vang phối hợp với Văn phòng đăng ký đất đai TP Đà Nẵng và Ban QLDA – ĐTXD các công trình giao thông và nông nghiệp lập danh sách người có đất trong ranh giới Dự án "**Kè chống sạt lở khẩn cấp tại vị trí xung yếu các tuyến sông trên địa bàn thành phố Đà Nẵng**" *(Các thửa bị vướng về ranh giới và vắng chủ tại khu vực xã Hòa Vang)* gồm:

STT	Người có đất và tài sản trong ranh giới dự án	Địa chỉ	Số tờ	Số thửa	Tổng diện tích (m2)	Diện tích thu hồi (m2)	Ghi chú
1	UBND xã Hòa Vang, Người sản xuất: Nguyễn Thị Hạnh	Thôn Túy Loan Đông 2	18	1	1665.8	400.3	Người sản xuất không hợp tác
2	UBND xã Hòa Vang, Người sản xuất: Nguyễn Thị Hạnh	Thôn Túy Loan Đông 2	18	31	1303.6	81.7	Người sản xuất không hợp tác
3	UBND xã Hòa Vang, Người sản xuất: Đặng Công Lộc	Thôn Túy Loan Đông 2	18	645	801.8	314.0	Người sản xuất không hợp tác

Đà Nẵng, ngày 23 tháng 10 năm 2025

Đại diện BQLDA

Người lập danh sách
(Ký, ghi rõ họ tên)

Phạm Phước Minh

Đại diện UBND Xã Hòa Vang

Đại diện địa phương

Nguyễn Đình Tuyến

HS 31 Hòa Pho

CỘNG HÒA XÃ HỘI CHỦ NGHĨA VIỆT NAM
Độc lập - Tự do - Hạnh phúc

PHIẾU XÁC NHẬN KẾT QUẢ ĐO ĐẠC HIỆN TRẠNG THỬA ĐẤT

1. Thửa đất số: ...1....; Tờ bản đồ số: ...18.....; diện tích: ..1665.8 .m2; loại đất: ....
..............; hình thức sử dụng (chung, riêng): ....
2. Địa chỉ thửa đất: Thôn Túy Loan Tây, xã Hòa Vang, T.P. Đà Nẵng
3. Tên người sử dụng đất, người quản lý đất: UBND XÃ QUẢN LÝ
... Người SX: NGUYEN TRU HANH
4. Địa chỉ người sử dụng đất, người quản lý đất: Xã Hòa Phong, T.P. Đà Nẵng
5. Giấy chứng nhận hoặc quyết định giao đất, cho thuê đất, cho phép chuyển mục đích sử dụng đất hoặc giấy tờ về quyền sử dụng đất (giấy tờ):
- Loại giấy tờ: Đất do UBND xã quản lý
- Diện tích trên giấy tờ: .... m2; loại đất trên giấy tờ: ....
6. Tình hình thay đổi ranh giới thửa đất so với khi có giấy tờ:
7. Đo đạc theo dự án (công trình): Kè chống sạt lở khẩn cấp tại vị trí xung yếu các tuyến sông trên địa bàn Thành phố Đà Nẵng (đoạn kè qua thôn Túy Loan, xã Hòa Phong (Bờ Hữu), Thuộc Sông Túy Loan))
8. Đơn vị đo đạc: Văn phòng Đăng ký đất đai thành phố Đà Nẵng
9. Sơ đồ thửa đất:

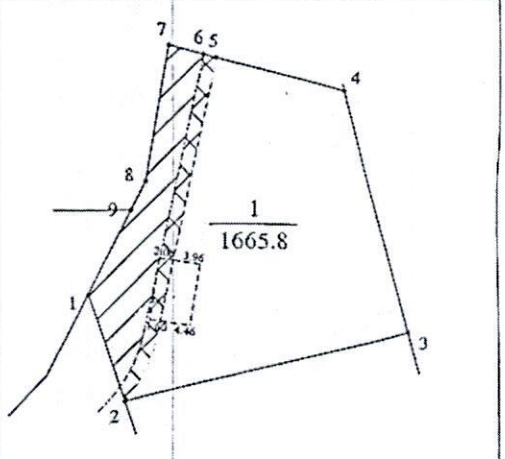

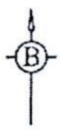

Diện tích nằm trong dự án: 294.0 m²
DT nằm trong dự án (HTKT): 106.3 m²

CV60/ BC-BCTGT&NN ngày 26-4-2025

10. Tọa độ đỉnh thửa, kích thước cạnh

Đỉnh	Tọa độ đỉnh thửa		Kích thước canh (m)
	X (m)	Y (m)	
1	1769487.30	541341.23	
2	1769471.06	541346.77	17.16
3	1769482.07	541388.53	43.19
4	1769517.85	541379.09	37.00
5	1769523.17	541360.18	19.65
6	1769523.72	541358.24	2.02
7	1769525.15	541353.14	5.29
8	1769504.38	541349.77	21.04
9	1769500.00	541347.58	4.90
1	1769487.30	541341.23	14.19

Trinh

Đà Nẵng, ngày 22 tháng 7 năm 2025
Văn phòng Đăng ký đất đai
Thành phố Đà Nẵng
KT. Giám đốc
Phó Giám đốc

VĂN PHÒNG ĐĂNG KÝ ĐẤT ĐAI THÀNH PHỐ ĐÀ NẴNG

Nguyễn Thành Quốc

Đà Nẵng, ngày 21 tháng 7 năm 2025
Người đo đạc
(Ký, ghi rõ họ và tên)

Phan Phước Minh

Đà Nẵng, ngày tháng năm 2025
Người sử dụng đất
Tôi ký tên dưới đây xác nhận các thông tin v
thửa đất nêu ở Phiếu này là đúng với hiện trạ
sử dụng đất (hoặc hiện trạng quản lý đất đối
đất giao quản lý)
(Ký, ghi rõ họ và tên)

HS33

Hòa Pho

CỘNG HÒA XÃ HỘI CHỦ NGHĨA VIỆT NAM

Độc lập - Tự do - Hạnh phúc

PHIẾU XÁC NHẬN KẾT QUẢ ĐO ĐẠC HIỆN TRẠNG THỬA ĐẤT

1. Thửa đất số: . . 31 . . . ; Tờ bản đồ số: . . . 18 . . . . ; diện tích: . . 1303.6 m2; loại đất: . . . . ; hình thức sử dụng (chung, riêng): . . . .

2. Địa chỉ thửa đất: Thôn Túy Loan Tây, xã Hòa Vang, thành phố Đà Nẵng

3. Tên người sử dụng đất, người quản lý đất: . . UBND XÃ QUẢN LÝ
. . Người SX: . . NGUYỄN THỊ . . HẠNH . . . .

4. Địa chỉ người sử dụng đất, người quản lý đất:

5. Giấy chứng nhận hoặc quyết định giao đất, cho thuê đất, cho phép chuyển mục đích sử dụng đất hoặc giấy tờ về quyền sử dụng đất (giấy tờ):

- Loại giấy tờ: . . Đất do UBND xã quản lý . . . .
- Diện tích trên giấy tờ: . . . . m2; loại đất trên giấy tờ: . . . .

6. Tình hình thay đổi ranh giới thửa đất so với khi có giấy tờ:

7. Đo đạc theo dự án (công trình): Kè chống sạt lở khẩn cấp tại vị trí xung yếu các tuyến sông trên địa bàn . . . . Thành phố Đà Nẵng (đoạn kè qua thôn Túy Loan, xã Hòa Phong (Bờ Hữu), Thuộc Sông Túy Loan))

8. Đơn vị đo đạc: Văn phòng Đăng ký đất đai thành phố Đà Nẵng

9. Sơ đồ thửa đất:

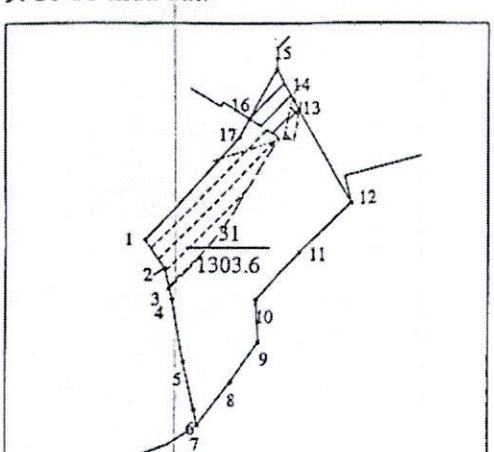

DT đã lập tuyến kè số 7 giai đoạn 2: 316.7 m^2

Diện tích nằm trong dự án: 68.0 m^2

DT nằm trong dự án (HTKT): 14.7 m^2

CV60/BC-BCTGT& NN ngày 26-4-2025

10. Tọa độ đỉnh thửa, kích thước cạnh

Đỉnh	Tọa độ đỉnh thửa		Kích thước canh (m)
	X (m)	Y (m)	
1	1769425.43	541297.95	
2	1769419.49	541301.92	7.15
3	1769415.49	541302.92	4.12
4	1769413.16	541303.50	2.40
5	1769400.50	541305.89	12.88
6	1769390.39	541308.14	10.36
7	1769387.24	541308.91	3.24
8	1769396.16	541315.62	11.16
9	1769404.52	541321.37	10.15
10	1769413.13	541320.70	8.64
11	1769422.71	541329.63	13.09
12	1769432.97	541340.52	14.96
13	1769451.55	541329.75	21.48
14	1769453.78	541328.46	2.57
15	1769460.14	541325.08	7.20
16	1769449.87	541319.44	11.71
17	1769446.03	541317.33	4.38
1	1769425.43	541297.95	28.29

Trinh

Đà Nẵng, ngày 21 tháng 7 năm 2025

Văn phòng Đăng ký đất đai
Thành phố Đà Nẵng
KT. Giám đốc
Phó Giám đốc

VĂN PHÒNG ĐĂNG KÝ ĐẤT ĐAI THÀNH PHỐ ĐÀ NẴNG

Nguyễn Thành Quốc

Đà Nẵng, ngày 21 tháng 7 năm 2025

Người đo đạc

(Ký, ghi rõ họ và tên)

Phạm Phước Minh

Đà Nẵng, ngày tháng năm 2025

Người sử dụng đất

Tôi ký tên dưới đây xác nhận các thông tin về thửa đất nêu ở Phiếu này là đúng với hiện trạng sử dụng đất (hoặc hiện trạng quản lý đất đối với đất giao quản lý)

(Ký, ghi rõ họ và tên)

#532

Hòa Pho

CỘNG HÒA XÃ HỘI CHỦ NGHĨA VIỆT NAM
Độc lập - Tự do - Hạnh phúc

PHIẾU XÁC NHẬN KẾT QUẢ ĐO ĐẠC HIỆN TRẠNG THỬA ĐẤT

1. Thửa đất số: 645 . . . . ; Tờ bản đồ số: . . . 18 . . . . ; diện tích: . . 801.8 . . m2; loại đất: . . . . ; hình thức sử dụng (chung, riêng): . . . .
2. Địa chỉ thửa đất: Thôn Túy Loan Tây, xã Hòa Vang, thành phố Đà Nẵng
3. Tên người sử dụng đất, người quản lý đất: UBND XÃ QUẢN LÝ
. . Người SX: . . ĐẶNG VĂNG LỘC . . . .
4. Địa chỉ người sử dụng đất, người quản lý đất: Xã Hòa Vang, TP. Đà Nẵng
5. Giấy chứng nhận hoặc quyết định giao đất, cho thuê đất, cho phép chuyển mục đích sử dụng đất hoặc giấy tờ về quyền sử dụng đất (giấy tờ):
- Loại giấy tờ: Đất do UBND xã quản lý . . . .
- Diện tích trên giấy tờ: . . . . m2; loại đất trên giấy tờ: . . . .
6. Tình hình thay đổi ranh giới thửa đất so với khi có giấy tờ:
7. Đo đạc theo dự án (công trình): Kè chống sạt lở khẩn cấp tại vị trí xung yếu các tuyến sông trên địa bàn . . . . . Thành phố Đà Nẵng (đoạn kè qua thôn Túy Loan, xã Hòa Phong (Bờ Hữu), Thuộc Sông Túy Loan))
8. Đơn vị đo đạc: Văn phòng Đăng ký đất đai thành phố Đà Nẵng
9. Sơ đồ thửa đất:

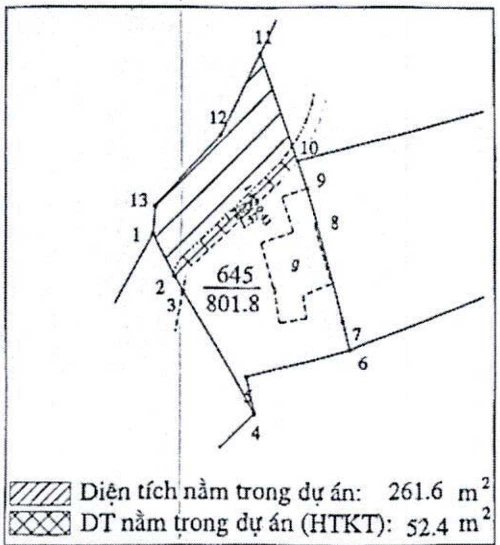

CV60/BC-BCTGT&NN ngày 26-4-2025

10. Tọa độ đỉnh thửa, kích thước cạnh

Đỉnh	Tọa độ đỉnh thửa		Kích thước canh (m)
	X (m)	Y (m)	
1	1769460.14	541325.08	
2	1769453.78	541328.46	7.20
3	1769451.55	541329.75	2.57
4	1769432.97	541340.52	21.48
5	1769438.42	541339.25	5.60
6	1769442.57	541355.27	16.55
7	1769446.89	541354.16	4.46
8	1769461.59	541349.81	15.33
9	1769466.80	541348.22	5.46
10	1769471.06	541346.77	4.50
11	1769487.30	541341.23	17.16
12	1769475.10	541335.13	13.64
13	1769464.39	541325.30	14.54
1	1769460.14	541325.08	4.26

Trình

Đà Nẵng, ngày 21 tháng 7 năm 2025	Đà Nẵng, ngày 21 tháng 7 năm 2025	Đà Nẵng, ngày tháng năm 2025
Văn phòng Đăng ký đất đai Thành phố Đà Nẵng KT. Giám đốc Phó Giám đốc	Người đo đạc *(Ký, ghi rõ họ và tên)*	Người sử dụng đất Tôi ký tên dưới đây xác nhận các thông tin về thửa đất nêu ở Phiếu này là đúng với hiện trạng sử dụng đất (hoặc hiện trạng quản lý đất đối với đất giao quản lý) *(Ký, ghi rõ họ và tên)*
(Dấu: VĂN PHÒNG ĐĂNG KÝ ĐẤT ĐAI THÀNH PHỐ ĐÀ NẴNG - SỞ NÔNG NGHIỆP VÀ MÔI TRƯỜNG THÀNH PHỐ ĐÀ NẴNG) Nguyễn Thành Quốc	Phạm Phước Minh	Chủ hộ . . .